ՀՈՎԱՐ Հ-2

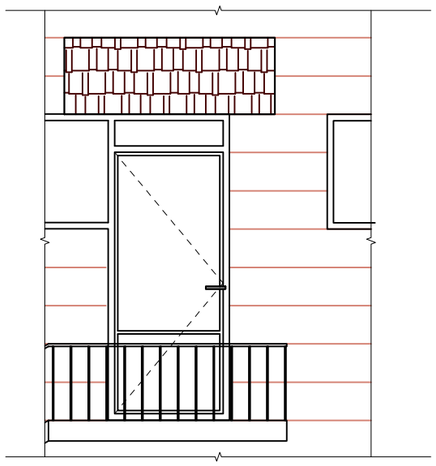

ՀՈՎԱՐ Հ-3

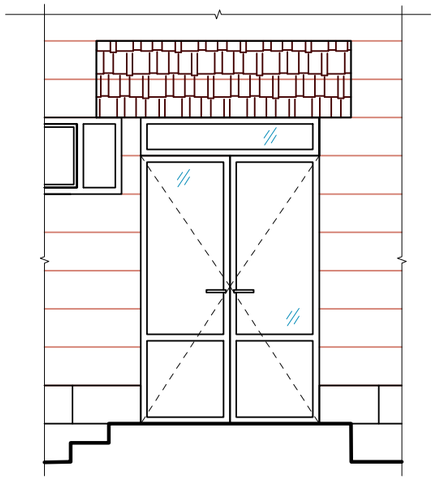

Ա - Ա

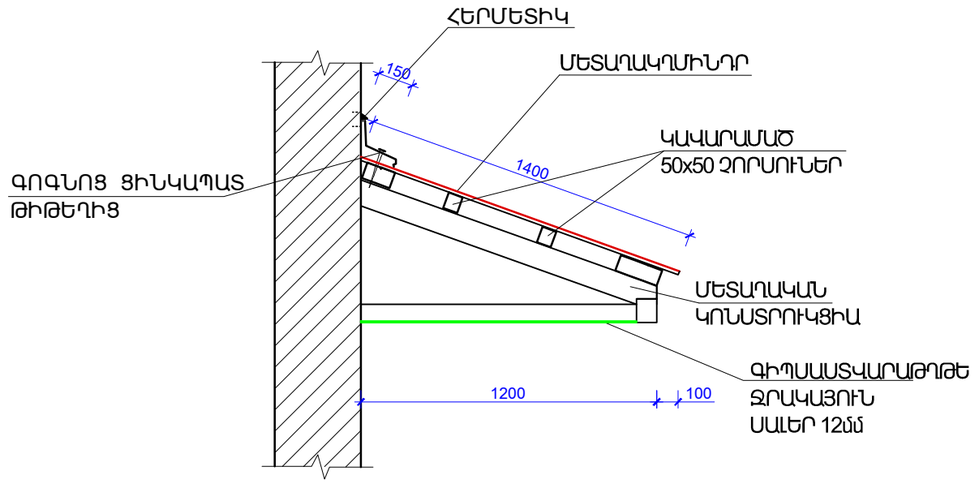

ՀՈՎԱՐ Հ-2 ՀԱՏԱԿԱԳԻԾ (2 հատ)

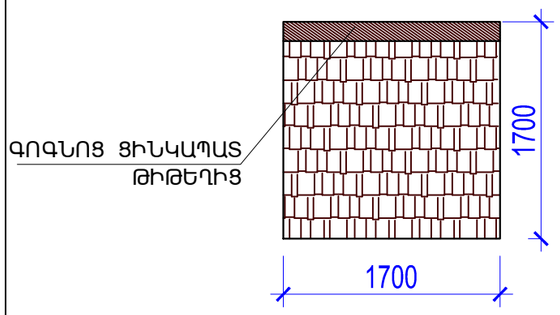

ՀՈՎԱՐ Հ-3 ՀԱՏԱԿԱԳԻԾ

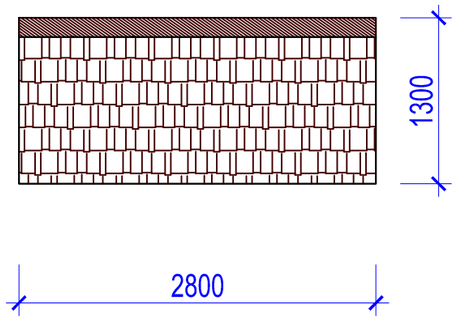

ՀՈՎԱՐ Հ-2, Հ-3-Ի ՀԱՄԱՐ ՆՅՈՒԹԵՐԻ ԾԱԽՍԸ ԿԱԶՄՈՒՄ Է՝

- ՄԵՏԱՂԱԿՂՄԻՆԴՐ - 10.0մ²
- ԳՈԳՆՈՑ ՑԻՆԿԱՊԱՏ ՆԵՐԿ. ԹԻԹԵՂԻՑ - 2.0մ ²
- ՓԱՅՏԱՄԱԾ 50x50 ՉՈՐՍՈՒՆԵՐԻՑ - 0.3մ ³
- ԳԻՊՍԱՍՏՎԱՐԱԹՂԹԵ ՍԱԼԵՐ 12մմ - - 9.5մ²

ԾԱՆՈԹՈՒԹՅՈՒՆ

- ՄԵՏԱՂԱԿԱՆ ԿՈՆՍՏՐՈՒԿՑԻԱՆԵՐԸ ՆԱՅԵԼ ԹԵՐԹ ԵԿ-51
- ՄԵՏԱՂԱԿԱՆ ԿՈՆՍՏՐՈՒԿՑԻԱՆԵՐԸ ԻՐԱԿԱՆԱՑՆԵԼՈՒՑ ՀԵՏՈ, ՀՈՎԱՐՆԵՐԸ ՄԱՔՐԵԼ ԺԱՆԳԻՑ ԵՎ ՅՈՒՂԱՆԵՐԿԵԼ 2 ԱՆԳԱՄ

ԾՐԱԳՐԻ ԱՌԱՋԱԴՐԱՆՔ՝ TAN-07				ԹԱԼԻՆԻ ԹԻՎ 3 ՄԱՆԿԱՊԱՐՏԵԶԻ ՎԵՐԱԿԱՌՈՒՑՈՒՄ			
				ՃԱՐՏԱՐԱՊԵՏԱԿԱՆ ԼՈՒԾՈՒՄՆԵՐ	ՓՈՒԼ	ԹԵՐԹ	ԹԵՐԹԵՐ
ՆԱԽԱԳԾ.	Տ. ԱՂԱՍԱՐՅԱՆ				ԱՆ	ՃԼ-30	33
ՆԱԽԱԳԾ.	Թ. ՀՄԱՅԱԿՅԱՆ			ՀՈՎԱՐ - 2	INTER energia	ԻՆՏԵՐ էներգիա ՍՊԸ	
ՆԳՃ	Գ. ՀՈՎՀԱՆՆԻՍՅԱՆ						
ՊԱՇՏՈՆ	ԱԶԳԱՆՈՒՆ	ՍՏՈՐԱԳՐ.					